Ellipse *with Polish-dispenser* Spare-part-drawings

Machine number: from 75654
Time period: from 07/2007

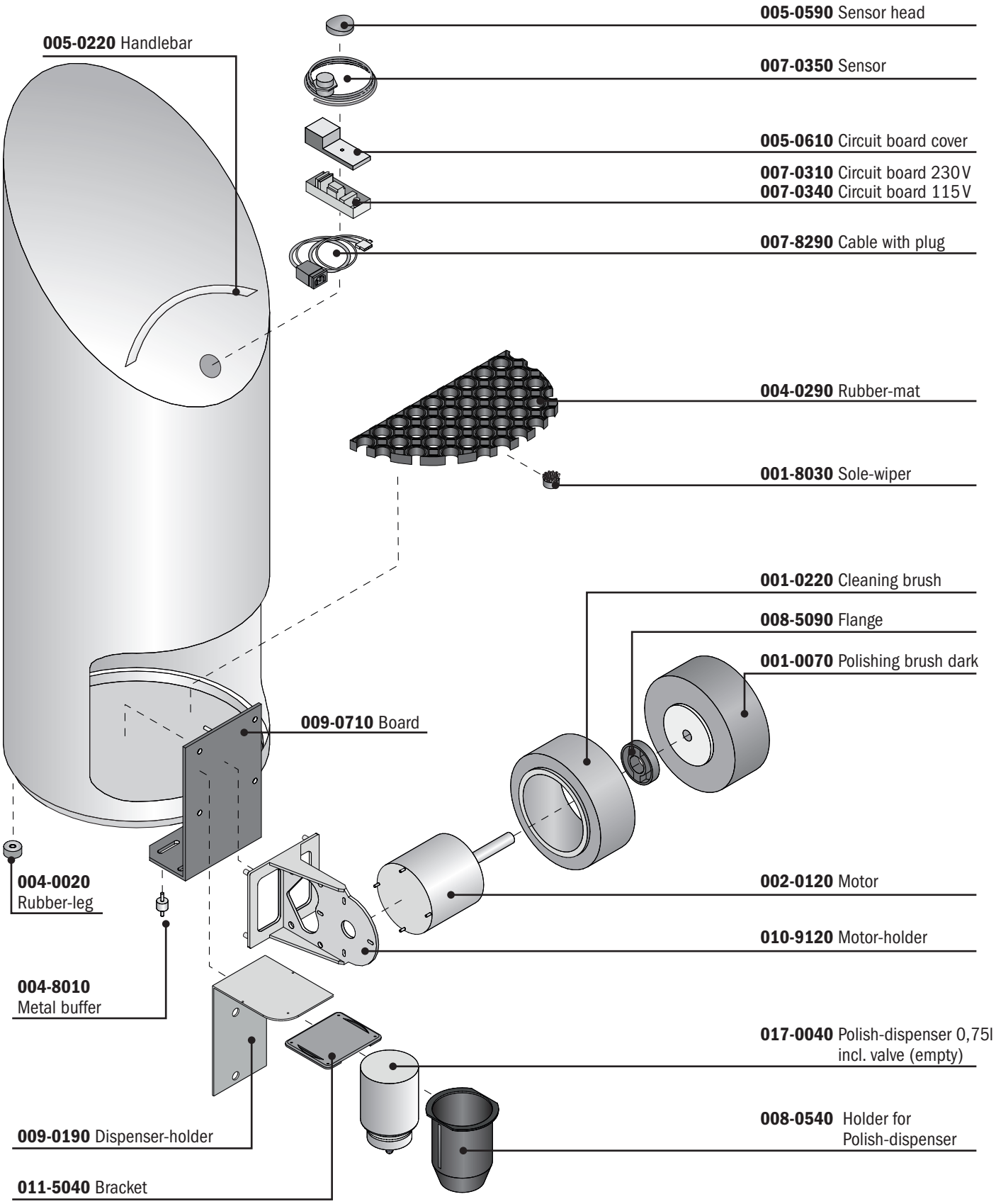

www.heute-gmbh.de · info@heute-gmbh.de
Tel.: +49-212-380 310 · Fax: +49-212-81 80 85

Heute Maschinenfabrik